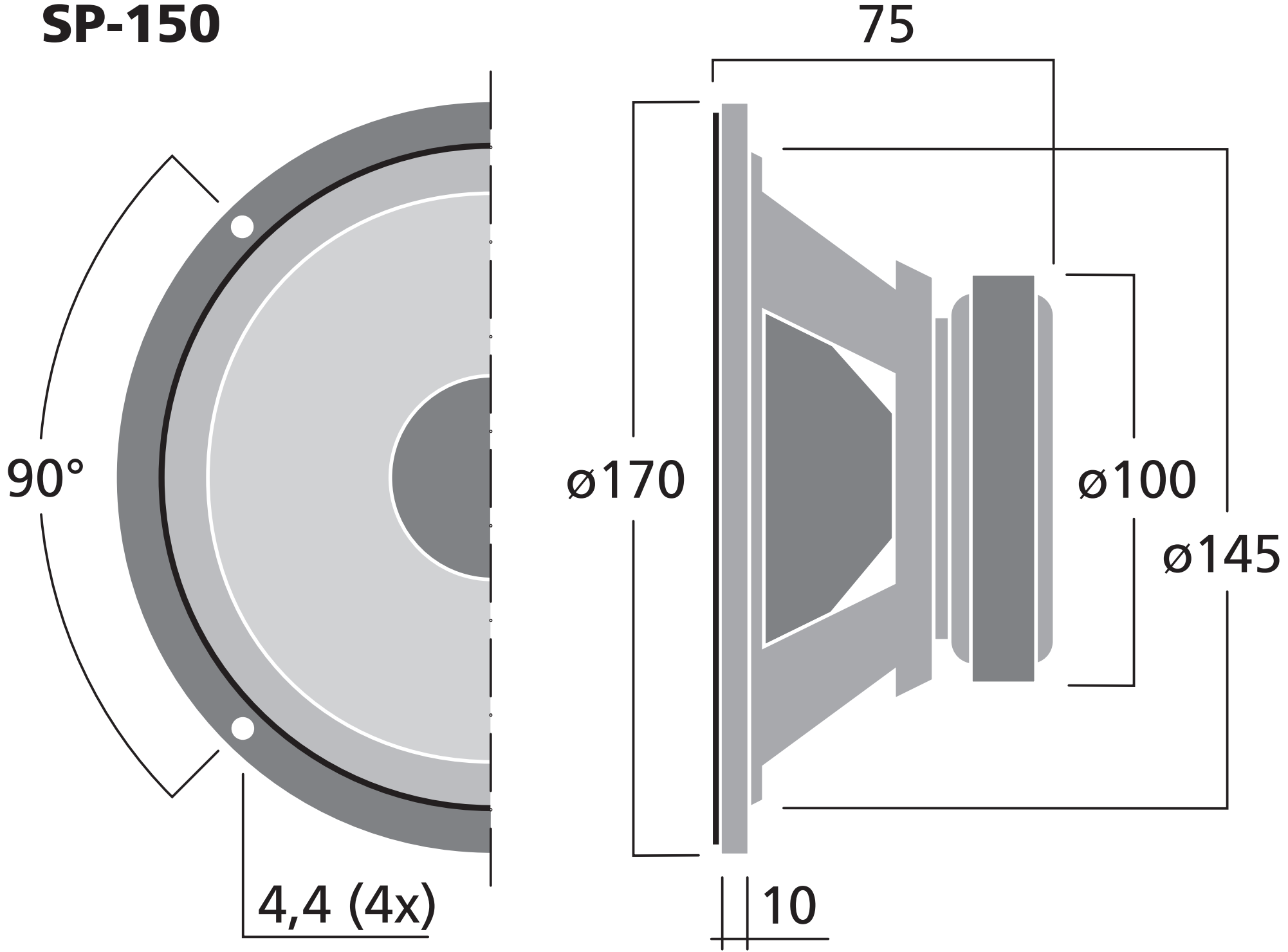SP-150